Pol. Ind. Los Villares, Parc. 168
02660 CAUDETE (Albacete)
C.I.F.: B-02438554
Tel.: 965 825 652
Fax: 965 826 821

Fecha de actualización: 14/01/13

Revisión nº: 1

BOLARDO O PILONA MOD. A-333 "COMERCIAL"

Descripción del producto:

Bolardo fabricado en polietileno de baja y alta densidad, compactado su interior con goma reciclada de caucho, lo que le permite soportar grandes impactos, ya que posee unas elevadas propiedades de memoria en forma y resistencia. Mástil de fijación al suelo, fabricado en polietileno de máxima calidad, que junto a la compactación de goma de caucho del interior de las pilonas, dota a las mismas de una gran resistencia y amortiguación ante golpes. Excelente comportamiento a los rayos solares ultravioletas, gracias al aditivo Anti-UV que lleva incorporado.

Datos técnicos:

- Fabricadas en polietileno de gran calidad.
- Compactado su interior con goma reciclada de caucho de neumáticos fuera de uso.
- Ángulo de torsión y flexibilidad hasta rotura de mástil : 45 º
- Gran valor ecológico y reciclable.
- Respeta el medioambiente.
- Soporta cualquier tipo de climatología.
- Gran resistencia a impactos.
- No se oxida y no absorbe la suciedad.
- Excelente comportamiento a rayos UV.
- Antigraffitis y fácil de limpiar.
- Bajo coste y duradero.
- Sin mantenimiento.

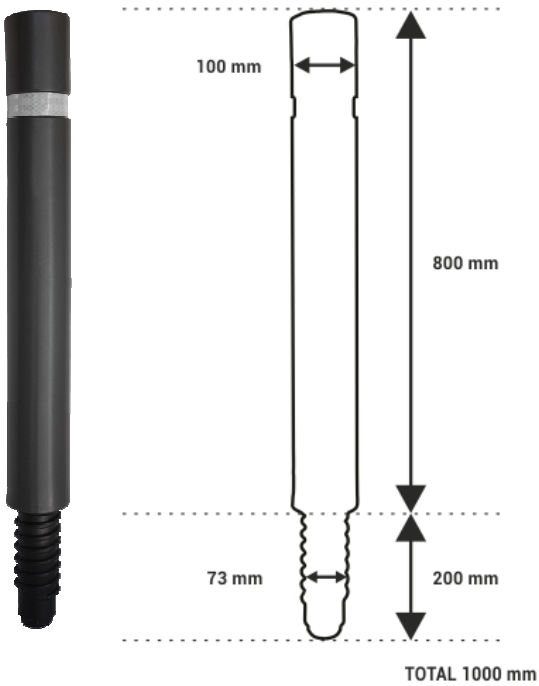

Material: Interior de caucho compactado.

Anclaje: Mástil empotrable de polietileno.

Material Reflectante: Equipado con una cinta reflectante de 3.5 cm de ancho, nivel 2 de 3M y de acuerdo con la Norma UNE 135.363, con los valores de retrorreflectancia y de acuerdo a la Norma UNE 135.330 y con la Norma Europea EN 471.